Mode d'emploi

HOME DELUXE
WIR MACHEN ZUHAUSE

Meubles de salle de bains WANGEROOGE Deluxe

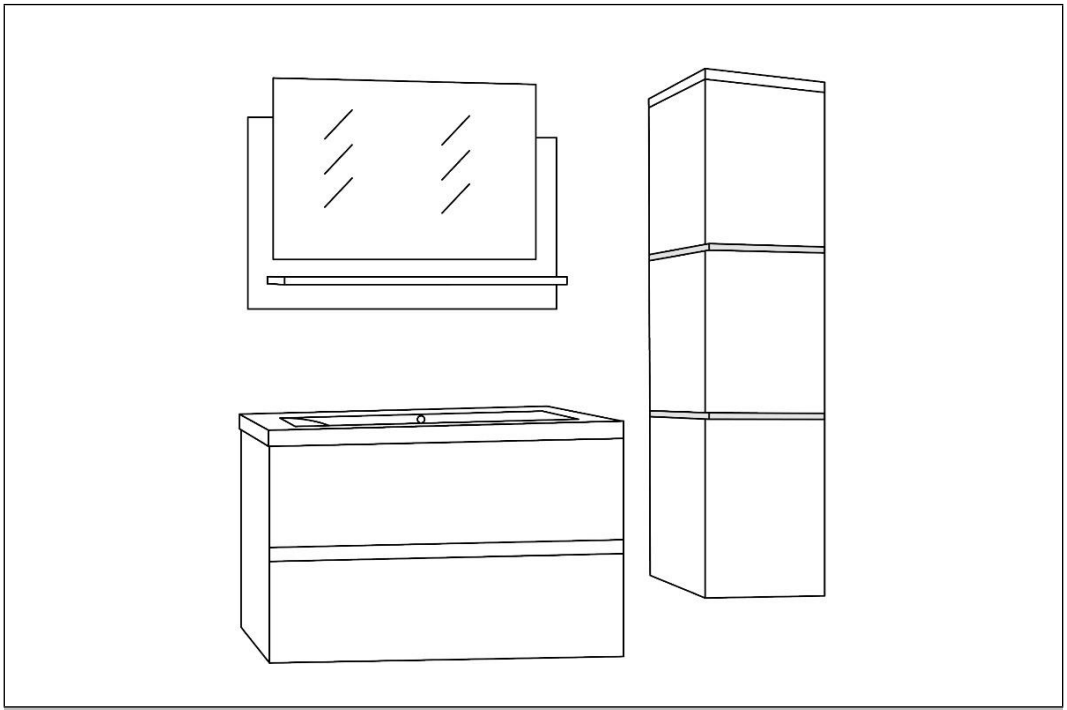

Mode d'emploi original

DESIGNED IN GERMANY

IMPORTANT :
À CONSERVER POUR TOUTE RÉFÉRENCE ULTÉRIEURE. LIRE ATTENTIVEMENT !

Table des matières

1. Généralités 3
1.1. Aperçu des produits 3
1.2. Remarques générales 4
1.3. Garantie 4
2. Informations sur le mode d'emploi 4
2.1. Disponibilité du mode d'emploi 4
2.2. Groupes cibles du mode d'emploi 4
2.3. Informations sur la traduction 4
2.4. Explication des symboles 5
2.5. Généralités sur le mode d'emploi 5
2.6. Utilisation conforme à l'usage prévu 6
2.7. Consignes générales de sécurité 6
3. Caractéristiques du produit 8
3.1. Données techniques 8
3.2. Description du produit 9
4. Contenu de la livraison 9
5. Montage 15
5.1. Consignes de sécurité 15
5.2. Structure du produit 15
6. Application 35
6.1. Consignes de sécurité 35
6.2. Première mise en service 35
6.3. Exploitation 35
6.4. Élément de commande 35
7. Dépannage 36
8. Maintenance et entretien 36

8.1. Consignes de sécurité 36
9. Démontage 37
9.1. Consignes de sécurité 37
10. Conseil pour l'élimination 37
11. Équipements électriques et électroniques - Informations pour les ménages privés 38

Chère cliente, cher client

Nous te remercions d'avoir choisi un produit de **Home Deluxe GmbH**. Nous te souhaitons beaucoup de plaisir avec ton nouveau meuble de salle de bains WANGEROOGE Deluxe.

Le mode d'emploi t'aide à monter, à mettre en service, à utiliser et à entretenir le produit. Le mode d'emploi et les consignes de sécurité doivent être lus attentivement et en permanence. Respecte ces consignes afin d'éviter tout danger.

1. Généralités

1.1. Aperçu des produits

Modèle	ID d'article : Blanc	ID d'article : Noir
WANGEROOGE Deluxe S	21984	21985
WANGEROOGE Deluxe M	21986	21987
WANGEROOGE Deluxe L	21988	21989
WANGEROOGE Deluxe XL	21990	21991
WANGEROOGE BIG Deluxe S	21993	21994
WANGEROOGE BIG Deluxe M	21995	21996
WANGEROOGE BIG Deluxe L	21997	21998
WANGEROOGE BIG Deluxe XL	21999	22000

1.2. Remarques générales

Pour répondre à nos exigences, nous améliorons constamment la qualité, simplifions le montage, l'utilisation ou adaptons les produits aux souhaits des clients. En raison de ces changements, la version actuelle du mode d'emploi se trouve sur notre site Internet.

Le terme "produit" est utilisé dans le mode d'emploi pour désigner les "meubles de salle de bains WANGEROOGE Deluxe".

1.3. Garantie

La responsabilité légale pour les défauts et les droits de garantie s'appliquent à partir de la date d'achat. Home Deluxe GmbH décline toute responsabilité pour les dommages dus au non-respect du mode d'emploi. Les réclamations résultant d'un montage ou d'une utilisation non conforme sont exclues de la garantie. En cas de défaut du produit, adresse-toi par écrit à notre service clientèle via le formulaire de contact sur notre site Internet, en indiquant le nom du produit, le numéro de série et une photo de la plaque signalétique :

Home Deluxe GmbH
Schanzeweg 2
32312 Lübbecke
Allemagne
Tél. : +49 (0)5743 6181-0
www.home-deluxe-gmbh.de

Si tu as d'autres questions, notre service clientèle se tient à ta disposition via le formulaire de contact.

2. Informations sur le mode d'emploi

2.1. Disponibilité du mode d'emploi

Le mode d'emploi fait partie intégrante du produit et doit être conservé dans son intégralité et à proximité immédiate du produit.

2.2. Groupes cibles du mode d'emploi

Le mode d'emploi doit être lu et respecté par toute personne impliquée dans l'une des activités ou l'utilisation suivantes :

- Déballage
- Montage / Installation
- Mise en service / fonctionnement
- Maintenance / contrôle / entretien
- Dépannage / réparation
- Élimination

2.3. Informations sur la traduction

Le mode d'emploi original a été rédigé en allemand. Pour toute autre langue disponible, il s'agit d'une traduction de la version allemande.

2.4. Explication des symboles

Symbole	Explication des symboles
	**AVERTISSEMENT** Ce symbole indique les dangers potentiels pouvant entraîner des blessures graves ou mortelles. Avant de procéder au montage ou à l'utilisation, il faut lire la remarque correspondante.
	**INFO** Ce symbole donne des indications importantes et signale des dommages matériels. Prenez-en connaissance avant d'effectuer l'étape de montage ou d'application correspondante afin de comprendre les problèmes et d'éviter les dommages.
	**Marquage CE** Le symbole déclare la conformité du produit avec les exigences en vigueur que la Communauté européenne nous impose. La déclaration de conformité actuelle est disponible sur demande auprès de Home Deluxe GmbH.
	**Lire le mode d'emploi** Le symbole indique qu'il faut lire attentivement le mode d'emploi avant de monter/installer et/ou d'utiliser l'appareil.
	**Utiliser uniquement à l'intérieur** Ce symbole indique que le produit ne doit être utilisé qu'à l'intérieur.
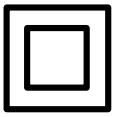	**Classe de protection II** Le symbole indique que le matériel électrique possède une isolation renforcée ou double à hauteur de la tension d'isolation assignée entre les parties actives et les parties pouvant être touchées. Ils n'ont généralement pas de raccordement au conducteur de protection.
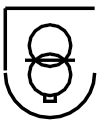	**Transformateur de sécurité** Le symbole indique qu'un transformateur de sécurité fermé et résistant aux courts-circuits est installé.
	**Élimination des appareils électriques et électroniques** Les appareils électriques et électroniques ne doivent pas être éliminés avec les déchets ménagers !

2.5. Généralités sur le mode d'emploi

Le mode d'emploi se rapporte au meuble de salle de bains WANGEROOGE Deluxe. Il contient des informations importantes sur le montage et l'utilisation. Le mode d'emploi, en particulier les consignes de sécurité, doit être lu attentivement avant la mise en service du produit, conservez-le soigneusement. N'utilisez le produit que comme décrit dans ce mode d'emploi afin d'éviter toute blessure ou tout dommage intentionnel. Si tu transmets le meuble de salle de bains WANGEROOGE Deluxe à un tiers, tu dois également lui remettre ce mode d'emploi.

2.6. Utilisation prévue

Le produit est de haute qualité, a une longue durée de vie et est exclusivement destiné ou adapté à un usage privé dans des proportions raisonnables et habituelles. En outre, notre produit n'est **pas** destiné à un usage commercial. Une utilisation commerciale n'est autorisée qu'avec l'accord écrit de Home Deluxe GmbH.

Le produit est destiné à être utilisé comme lavabo et à ranger les ustensiles de bain à l'intérieur.

N'utilise le meuble de salle de bains WANGEROOGE Deluxe que comme décrit dans ce mode d'emploi. Toute autre utilisation est considérée comme non conforme et peut entraîner des dommages matériels ou corporels. Le fabricant décline toute responsabilité pour les dommages causés ou subis par une utilisation non conforme ou incorrecte.

2.7. Consignes générales de sécurité

Indications générales sur les dangers



- Une utilisation non conforme peut entraîner des dommages corporels et matériels considérables. C'est pourquoi le montage, l'installation, la mise en service ainsi que le dépannage, les travaux d'entretien et de réparation ne doivent être effectués que par des personnes qualifiées.
- Le produit peut être utilisé par des enfants de 8 ans et plus, ainsi que par des personnes ayant des capacités physiques, sensorielles ou mentales réduites ou manquant d'expérience et de connaissances, à condition qu'elles soient surveillées ou qu'elles aient reçu des instructions concernant l'utilisation sûre de l'appareil et qu'elles comprennent les risques qui en résultent.
- Ne monte le produit **que** si la livraison est complète et sans défaut.
- Assure-toi que toutes les pièces sont intactes et correctement montées. Un montage incorrect peut entraîner des blessures. Les pièces endommagées peuvent avoir une influence sur la sécurité et le fonctionnement.
- N'installez le produit que sur des murs construits par l'utilisateur et capables de résister durablement à la charge.
- Ne modifie pas le produit
- Vérifie la fixation à intervalles réguliers.

Danger pour les enfants



- Éloigne les enfants des matériaux d'emballage. Il y a notamment un risque d'étouffement !
- Tenir les enfants éloignés de l'endroit où le produit est assemblé. La livraison contient de petites pièces qui peuvent être avalées ou entraîner de graves blessures.
- **Risque de chute !** Le produit n'est pas un jouet pour enfants, ni un mur d'escalade ou un équipement sportif. Les différents éléments du produit peuvent tomber du mur en cas de charge unilatérale, la conséquence pouvant être la mort.
- Explique aux enfants comment utiliser correctement le produit.
- Veille à ce que les jeunes enfants ne mettent pas de petites pièces dans leur bouche.
- Ne laisse pas les enfants jouer avec les matériaux d'emballage.

Risque de blessure

Une manipulation incorrecte du produit peut entraîner des blessures.



- Avant chaque utilisation, vérifie que le produit ne présente pas de dommages visibles.
- Ne pas modifier la construction du produit. Toute modification doit faire l'objet d'une autorisation écrite du fabricant et être effectuée conformément aux instructions.
- Si le produit est endommagé, il ne doit plus être utilisé. Les pièces endommagées doivent être réparées ou remplacées par des pièces de rechange d'origine.

- Veille à ce que le produit soit installé solidement et durablement afin d'éviter les blessures.
- Pour éviter tout risque d'électrocution, toutes les installations et les opérations de maintenance correspondantes doivent être effectuées par un électricien qualifié.
- Si le cordon d'alimentation est endommagé, mettre le produit hors service jusqu'à ce que le cordon d'alimentation soit remplacé par le fabricant, son service après-vente ou un électricien qualifié.
- Lors du montage, assure-toi que la fiche de la barre de LED est séparée de l'alimentation électrique.
- **Danger de mort dû à la tension électrique** : tout contact avec des pièces sous tension entraîne un danger de mort immédiat. L'endommagement de l'isolation ou de certains composants peut être mortel. -> En cas d'endommagement de l'isolation, couper l'alimentation en tension et faire réparer.

Risque d'endommagement



- Une manipulation inappropriée du produit peut entraîner des dommages.
- Les travaux de réparation et d'entretien sur le système électrique ne doivent être effectués que par un électricien qualifié.
- N'ouvre pas l'emballage avec des objets tranchants (p. ex. couteau, ciseaux ou autres), cela pourrait endommager le produit. Soyez prudent lors de l'ouverture.
- Si tu ouvres l'emballage sans précaution avec un couteau ou un autre objet pointu, le produit peut être endommagé. Sois très prudent lors de l'ouverture.
- N'utilise pas le produit à proximité d'une source de chaleur ou d'une flamme nue.
- **Risque de basculement et de chute :** ne monte pas sur le produit, cela peut entraîner le détachement de la liaison avec le mur du site et la chute du produit.

Risque d'explosion



Attention : ne pas conserver de substances inflammables, facilement combustibles ou explosives à l'intérieur du produit. Les substances facilement inflammables peuvent prendre feu.

3. Caractéristiques du produit

3.1. Données techniques

WANGEROOGE Deluxe	Armoire basse	Lavabo	Miroir (sans rangement)	Armoire suspendue
	(H x L x P) en mm			
S	310 x 610 x 415	40 x 610 x 415		
M	310 x 610 x 415	40 x 610 x 415	500 x 600 x 20	
L	310 x 610 x 415	40 x 610 x 415	500 x 600 x 20	1100 x 300 x 300
XL	310 x 610 x 415	40 x 610 x 415	500 x 600 x 20	1100 x 300 x 300

WANGEROOGE Deluxe	Armoire basse	Lavabo	Miroir (sans rangement)	Armoire suspendue
	(H x L x P) en mm			
BIG S	330 x 800 x 410	45 x 800 x 410		
BIG M	330 x 800 x 410	45 x 800 x 410	500 x 800 x 20	
BIG L	330 x 800 x 410	45 x 800 x 410	500 x 800 x 20	1100 x 300 x 300
BIG XL	330 x 800 x 410	45 x 800 x 410	500 x 800 x 20	1100 x 300 x 300

Bloc d'alimentation	
Tension d'entrée	100 - 240 V AC
Fréquence	50/60 Hz
Courant d'entrée	0,2 A
Classe de protection	II
Tension de sortie	12 V DC
Courant de sortie	max. 500 mA
Puissance de sortie	max. 6 W

Barre lumineuse à LED	
Tension	nominale12 V
Courant nominal	75 mA
Puissance	
Température de couleur	6500 K
Flux	lumineux100 lm

Ce produit contient une source lumineuse de classe d'efficacité énergétique F.



3.2. Description du produit

L'ensemble de meubles de salle de bains au design moderne "WANGEROOGE Deluxe" valorise l'aspect de ta salle de bains. Selon la commande, notre ensemble de meubles de salle de bains se compose d'un miroir avec étagère, d'un lavabo avec meuble sous lavabo et de deux armoires suspendues avec éclairage LED. L'éclairage LED dans l'armoire suspendue crée une ambiance agréable et un look moderne. L'ensemble offre suffisamment d'espace de rangement pour une organisation parfaite.

4. Contenu de la livraison

Vérifier que l'emballage n'est pas endommagé à la livraison. En outre, immédiatement après le déballage, vérifier que la livraison est complète et que le produit et tous les composants sont en parfait état. Ne monte le produit que si le contenu de la livraison est complet et non endommagé.

Exécutions

WANGEROOGE Deluxe S / BIG S : Meuble bas avec lavabo[1)]

WANGEROOGE Deluxe M / BIG M : Meuble bas avec lavabo[1)] / miroir avec rangement

WANGEROOGE Deluxe L / BIG L: Armoire basse avec lavabo[1)] / Armoire suspendue / Miroir avec étagère

WANGEROOGE Deluxe XL / BIG XL: Armoire basse avec lavabo[1)] / 2x Armoire suspendue / Miroir avec rangement

[1)] La robinetterie et l'évacuation ne sont pas comprises dans la livraison.

Armoire basse

No.	Partie	Quantité
a		43
b		43
c	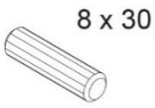	4

No.	Partie	Quantité
d		8
e	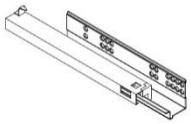	2
f	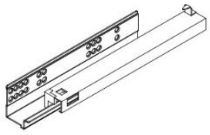	2

No.	Partie	Quantité
g	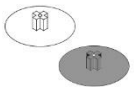	12
h	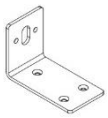	2
i	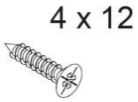	24

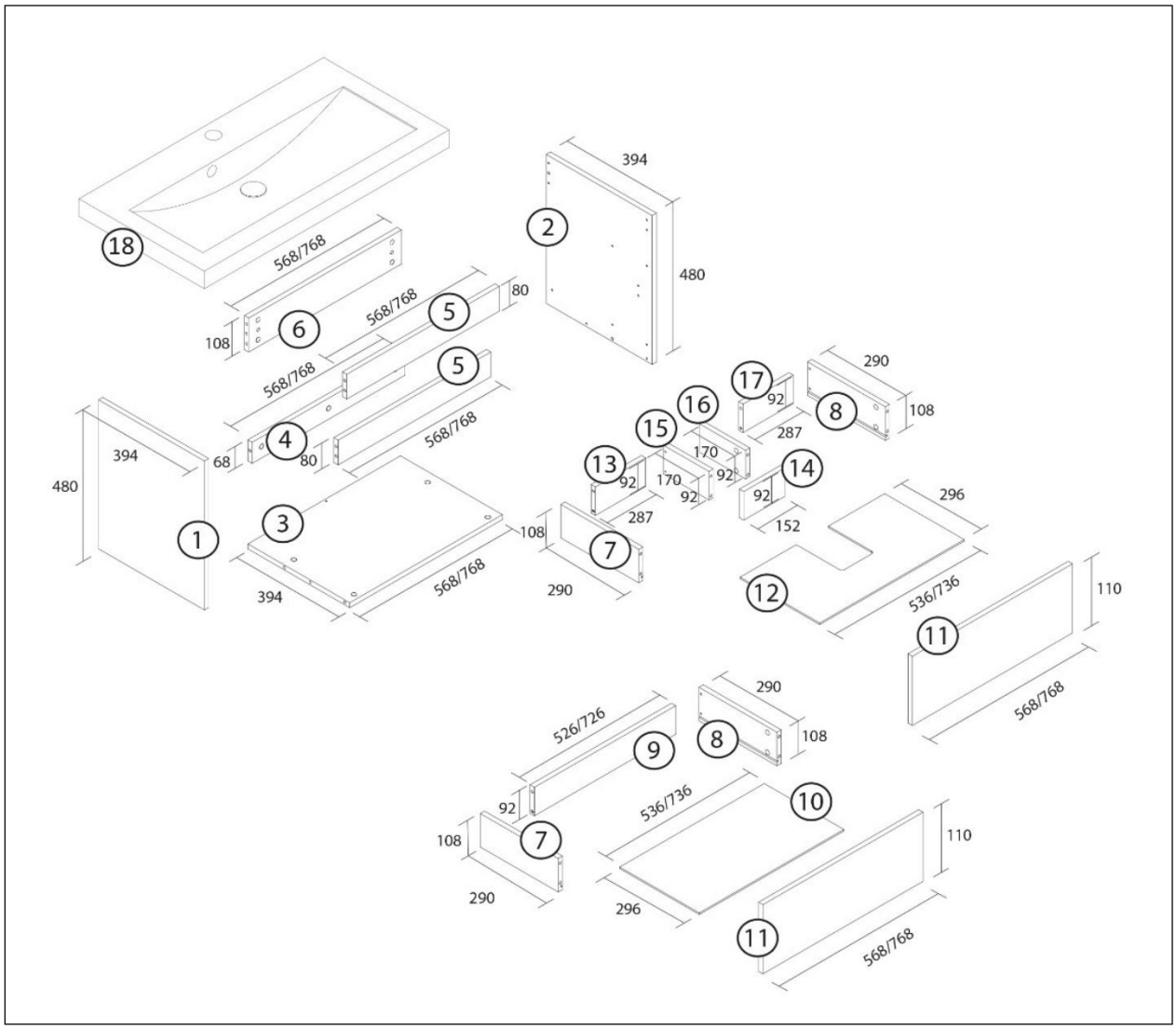

No.	Description	Nombre
1	Partie latérale gauche	1
2	Partie latérale droite	1
3	Sol	1
4	Verso	1
5	Front	2
6	Accroche-dos	1
7	Huisserie gauche	2
8	Châssis à droite	2
9	Partie arrière du tiroir	1
10	Fond de tiroir	1
11	Façade du tiroir	2
12	Fond de tiroir Couverture	1
13	Baguette en bois partie arrière gauche	1
14	baguette en bois partie arrière avant	1
15	Moulure en bois à gauche	1
16	Moulure en bois à droite	1
17	Moulure en bois partie arrière droite	1
18	Lavabo	1

Miroir

No.	Partie	Quantité
a		2
b		2

No.	Partie	Quantité
c	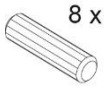	1
m	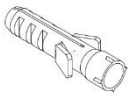	2

No.	Partie	Quantité
n		2
o		4
p	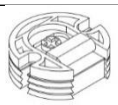	2

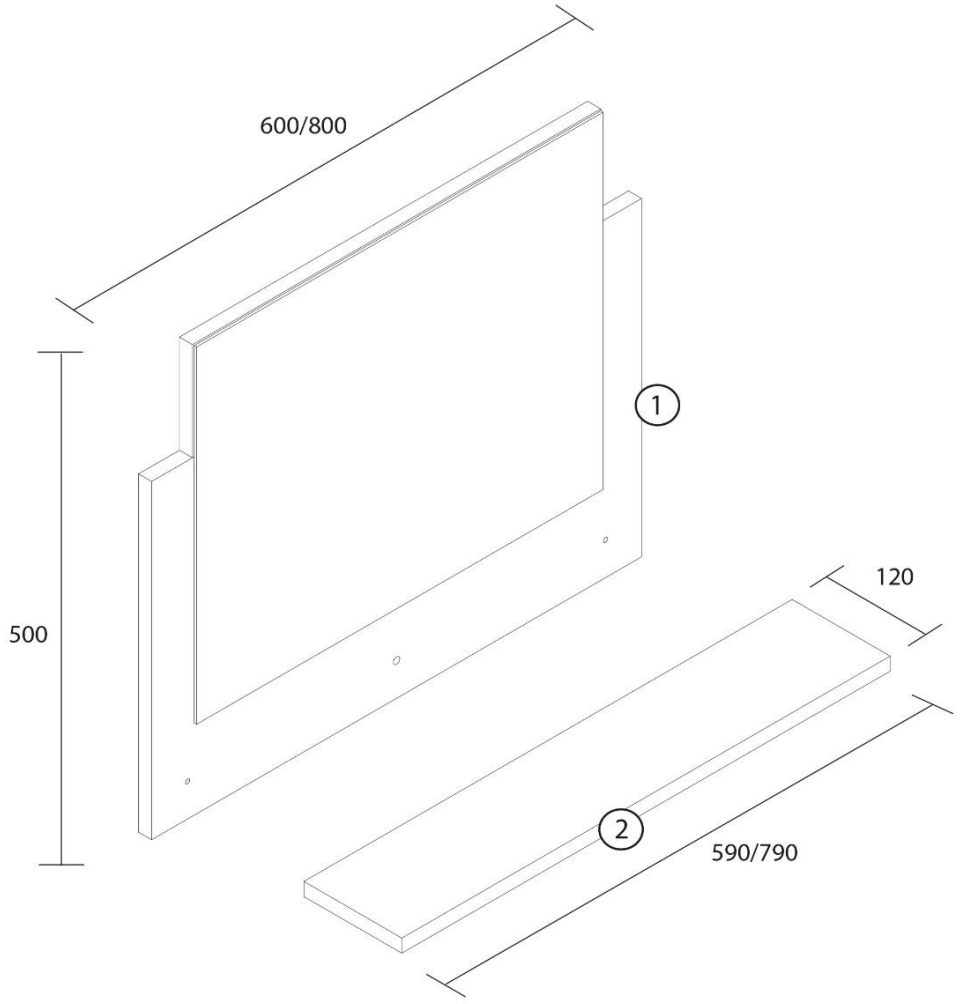

No.	Description	Nombre
1	Miroir	1
2	Rangement	1

Armoire suspendue (version XL / BIG XL)

No.	Partie	Menge
a		34
b	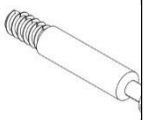	34
c	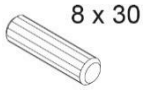	12
d		16

No.	Partie	Menge
g		18
q		4
r	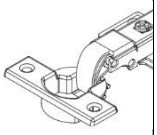	6
h	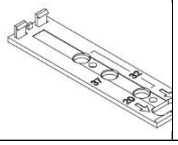	3

No.	Partie	Menge
i	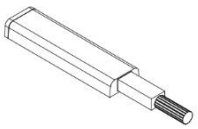	3
j		3
s	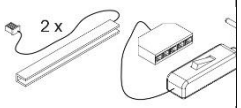	1

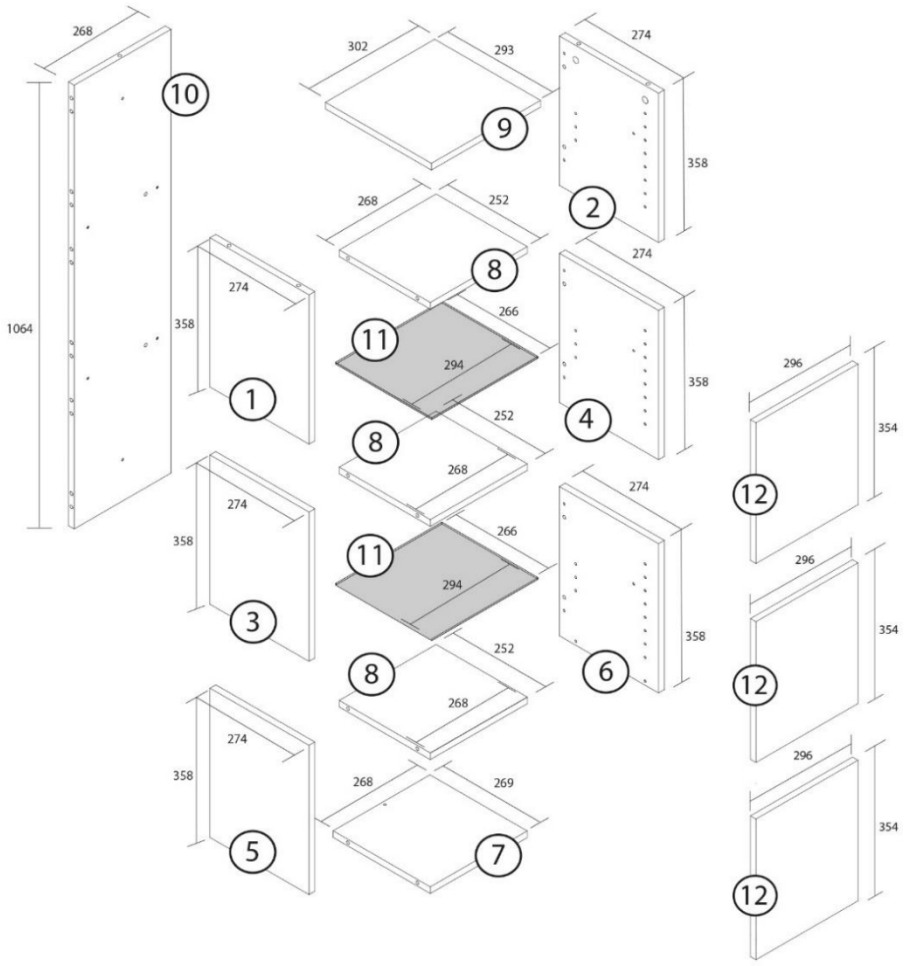

No.	Description	Nombre
1	Partie latérale supérieure gauche	1 (2)
2	Partie latérale droite en haut	1 (2)
3	Partie latérale gauche au centre	1 (2)
4	Partie latérale droite au centre	1 (2)
5	Partie latérale gauche en bas	1 (2)
6	Partie latérale droite en bas	1 (2)
7	Fond en bas	1 (2)
8	Tablette	3 (6)
9	Fond en haut	1 (2)
10	Paroi arrière	1 (2)
11	Fond en verre	2 (4)
12	Porte	3 (6)

5. Montage

Lieu d'installation

- Avant d'installer le produit sur le mur, vérifie que celui-ci résiste durablement à la charge.
- Lorsque tu perces dans le mur, fais attention à ne pas endommager de conduites (câbles ou conduites d'eau, etc.).

5.1. Consignes de sécurité

Toutes les informations relatives à la sécurité et à la santé doivent être lues.

Risque de blessure
Une manipulation incorrecte lors du montage peut entraîner des blessures.

- Ton produit est livré dans quelques paquets. Veille à ce que les paquets soient ouverts par le haut. Fais très attention en ouvrant les paquets, car il y a des pièces fragiles et du verre à l'intérieur.
- Avant d'installer le produit sur le mur, vérifie que celui-ci résiste durablement à la charge.
- Utilise le matériel de fixation approprié (vis et chevilles) pour le montage mural.
- Respecte impérativement les dimensions de montage et utilise le matériel de montage fourni.
- Les erreurs d'utilisation, les erreurs de montage ou les dommages causés par le montage sont exclus de la garantie.
- Il faut au moins 2 personnes pour monter le produit.
- Porte des vêtements de protection, tels que des chaussures de sécurité et des gants de protection, lors du montage.

5.2. Structure du produit

Le produit est livré démonté et peut être monté avec peu d'efforts. Respecte scrupuleusement les instructions de montage. En cas de non-respect, le fonctionnement et la sécurité du produit ne sont pas garantis. Avant de commencer le montage, familiarise-toi avec les ferrures et les éléments de fixation pour une utilisation plus facile pendant le montage.

Outils nécessaires

	Tournevis		Ruban à mesurer
	Mèche Ø6 mm	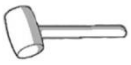	Marteau en caoutchouc
	Perceuse		Cutter
	Niveau à bulle		Crayon

-Les instructions suivantes doivent être lues attentivement.

Montage du meuble bas (tous les modèles)

Étape 1 : Visser les connecteurs de meubles

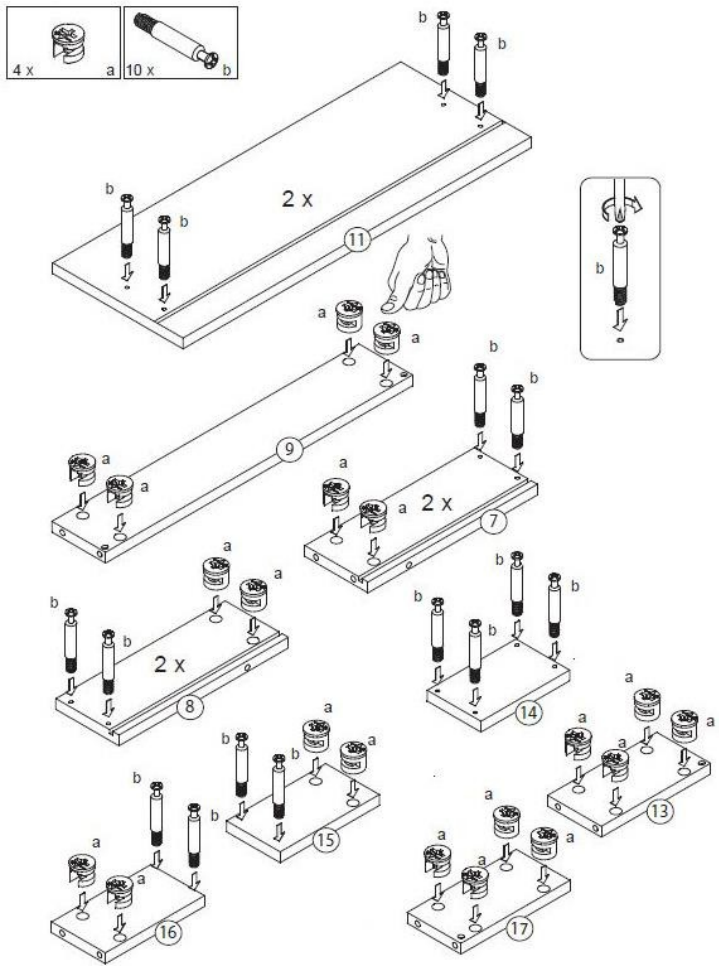

Étape 2 : Fixer les châssis (7,8) et la partie arrière du tiroir (9)

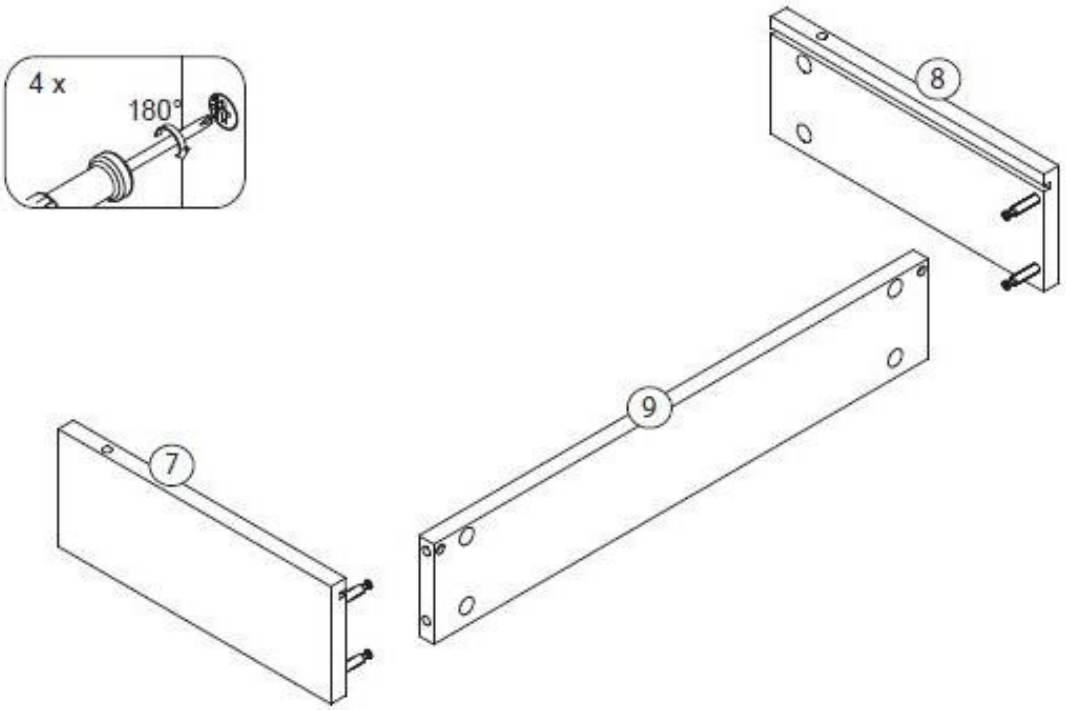

Étape 3 : Fixer la façade du tiroir (11) et les châssis (7,8)

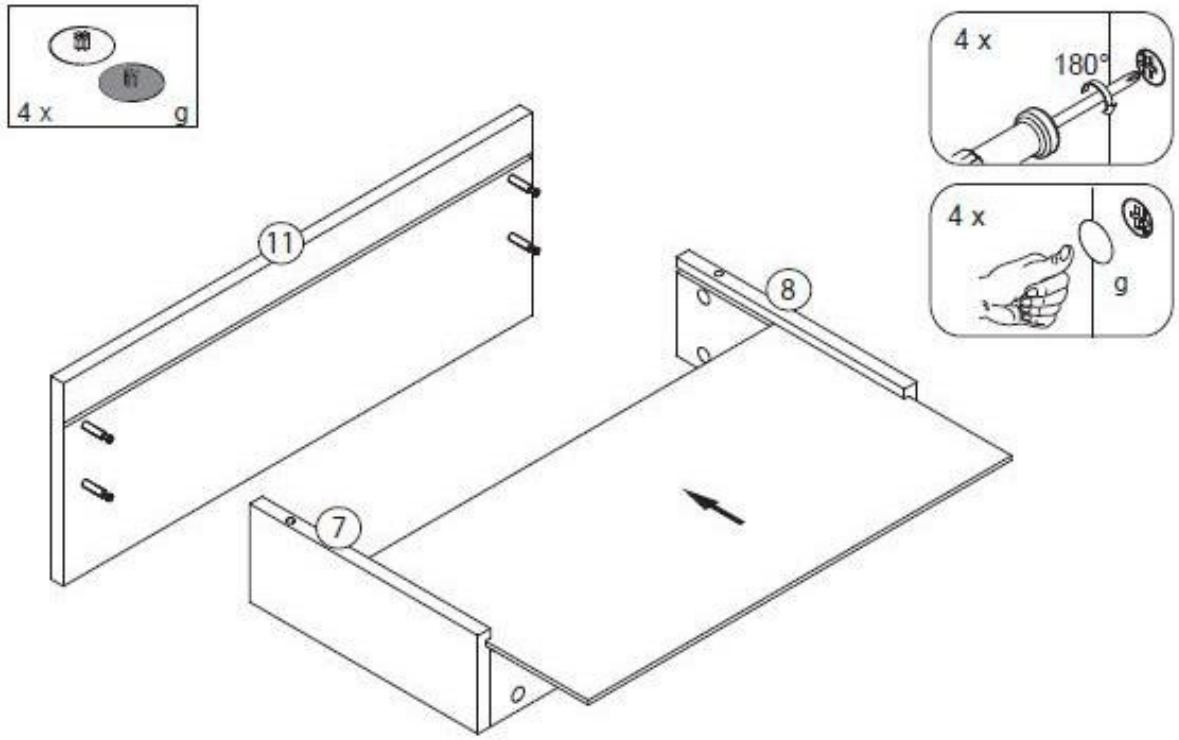

Étape 4 : Fixer les vis

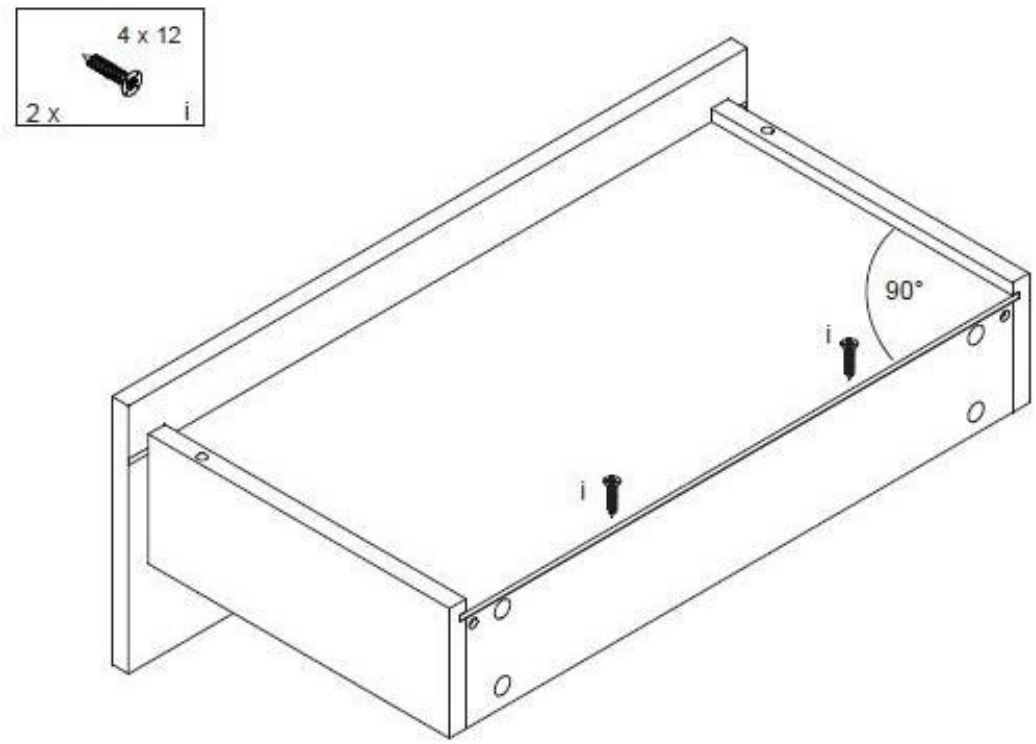

Étape 5 : Fixer tous les composants

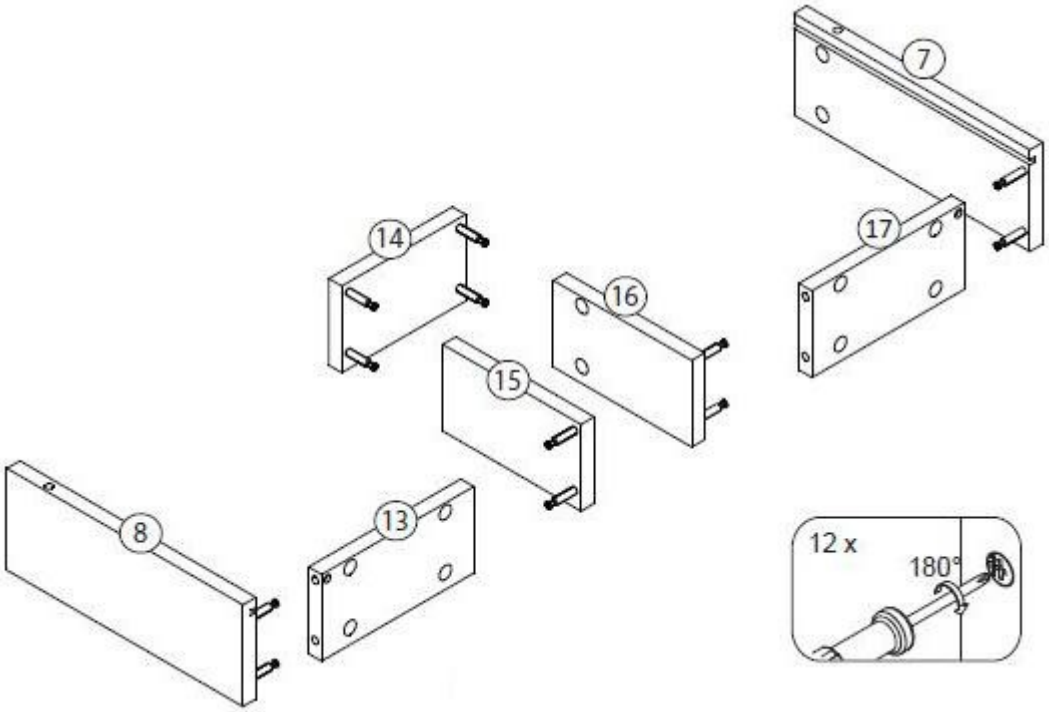

Étape 6 : Insérer et fixer le couvercle de fond de tiroir (12)

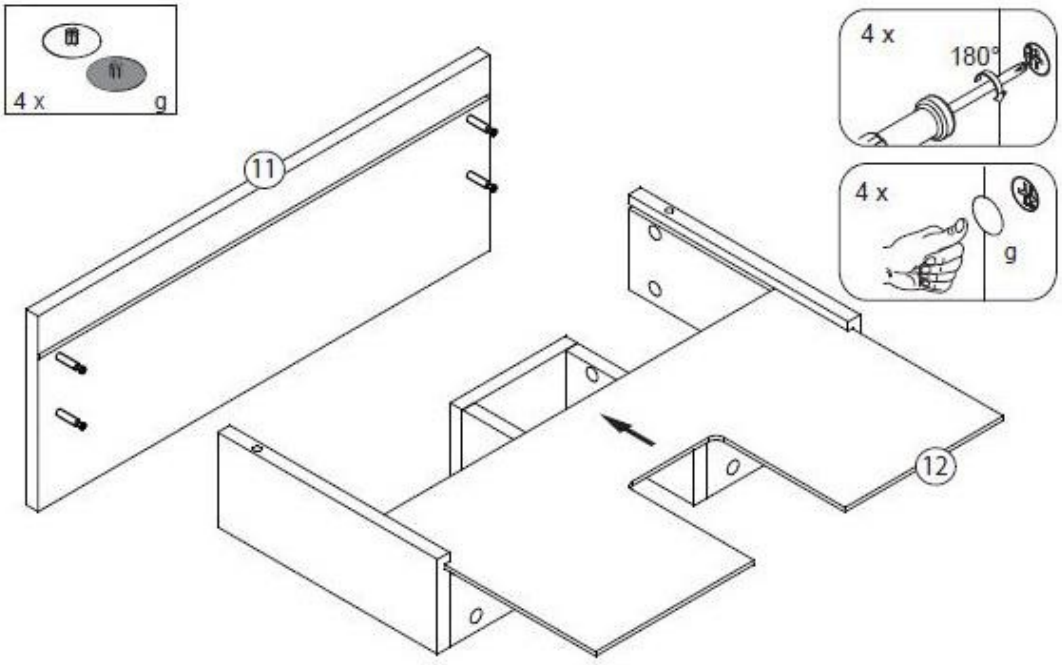

Étape 7 : Fixer avec les vis (i)

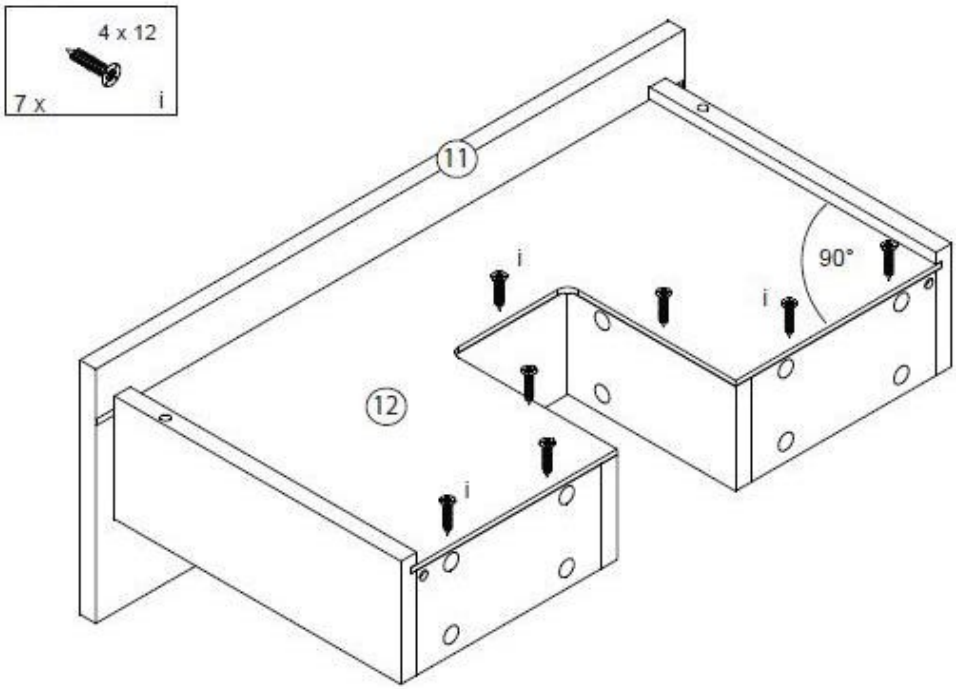

Étape 8 : Visser le connecteur de meuble

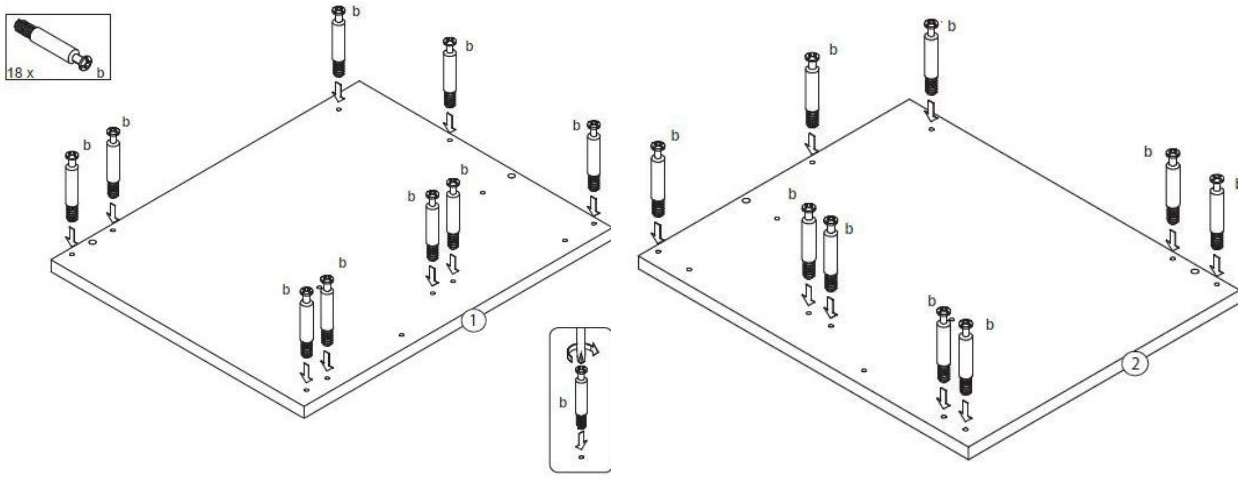

Étape 9 : visser/enfoncer les chevilles et les raccords de meubles

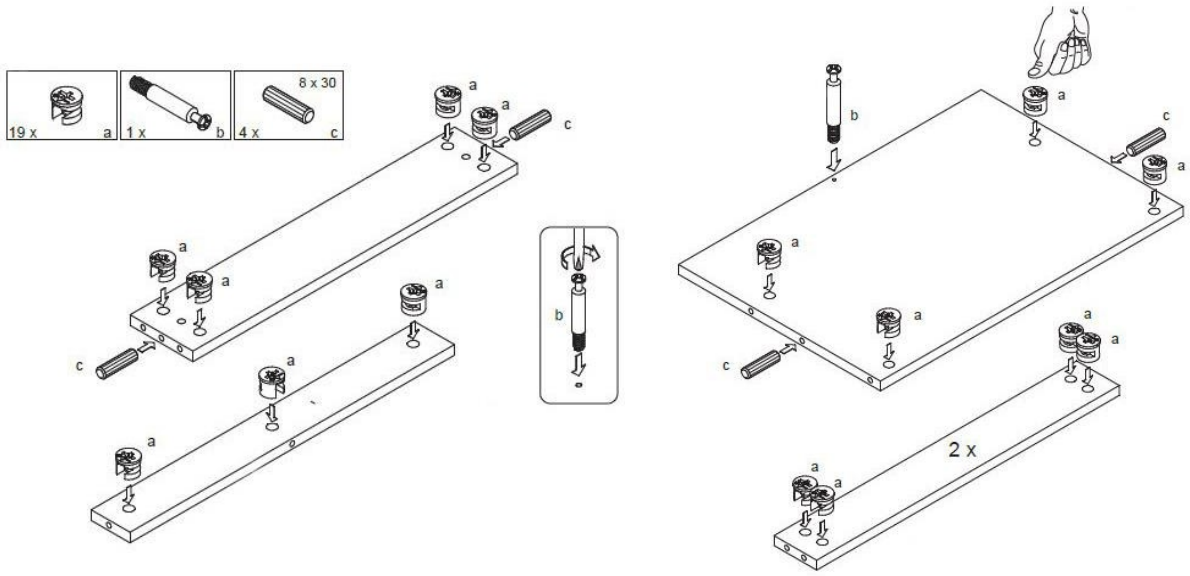

Etape 10 : Fixer la face arrière (4) et le fond (3)

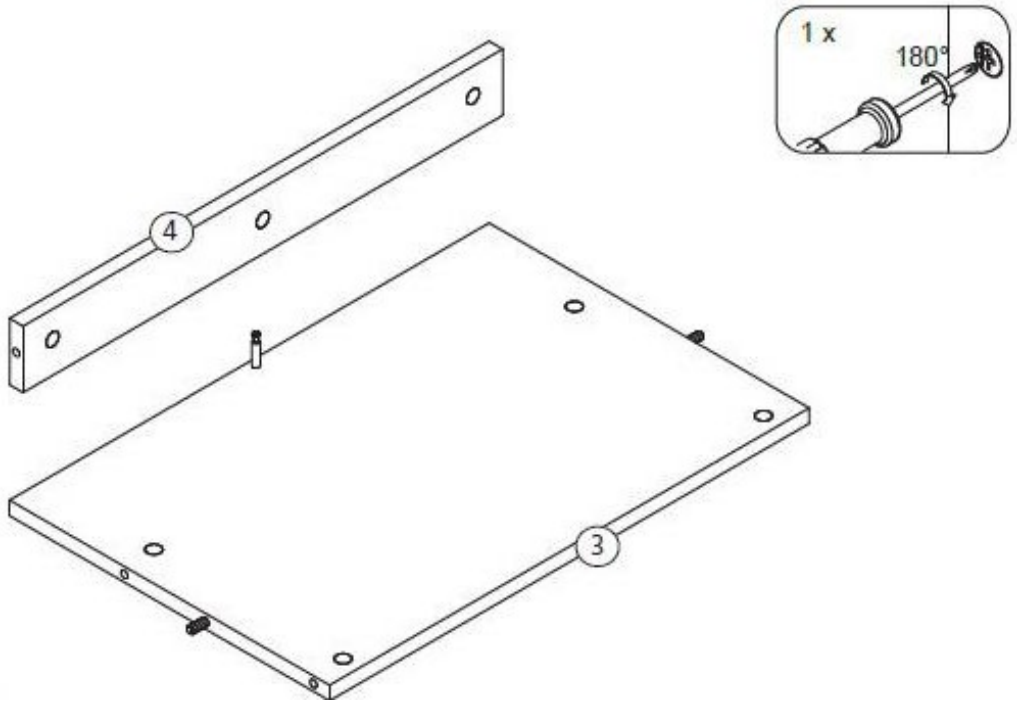

Étape 11 : Fixer tous les composants

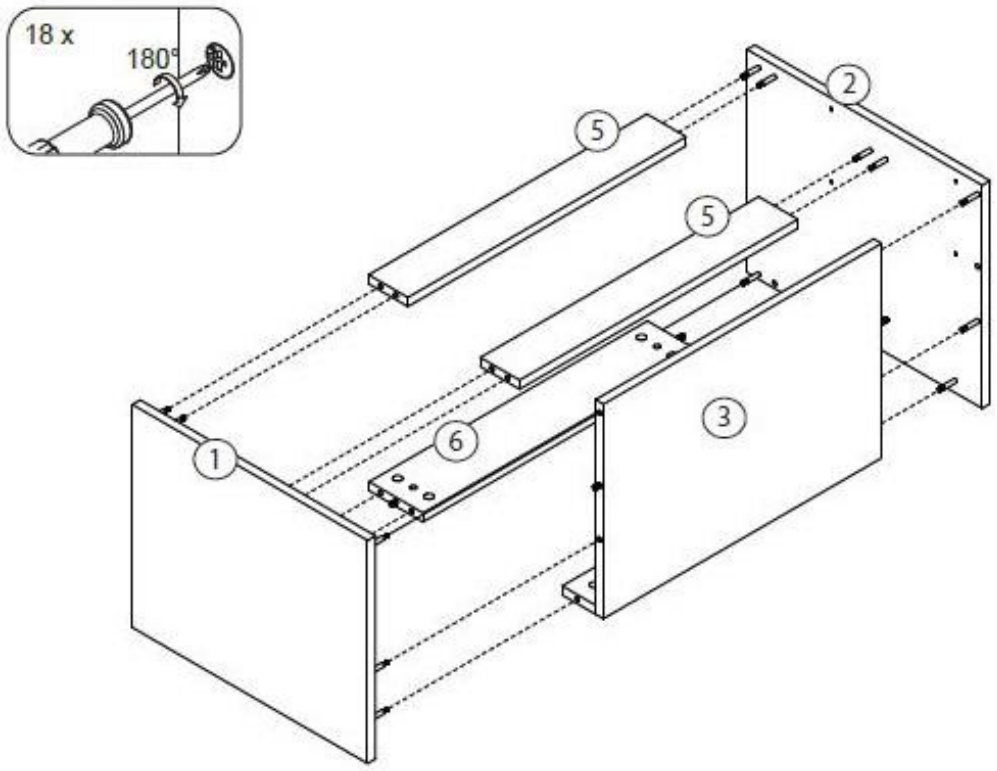

Étape 12 : Monter et régler la charnière

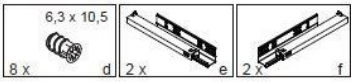

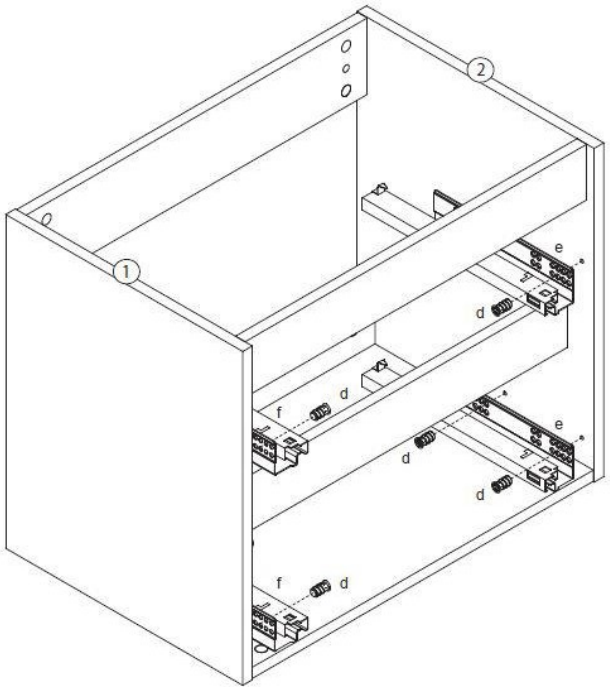

Étape 13 : Fixer la charnière avec la cornière d'angle et les vis

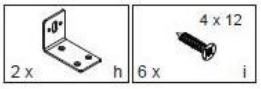

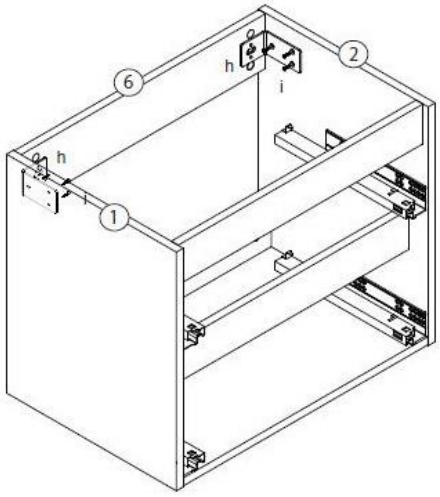

Étape 14 : Installer le meuble bas au mur

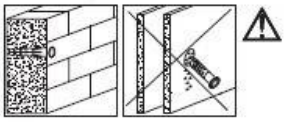

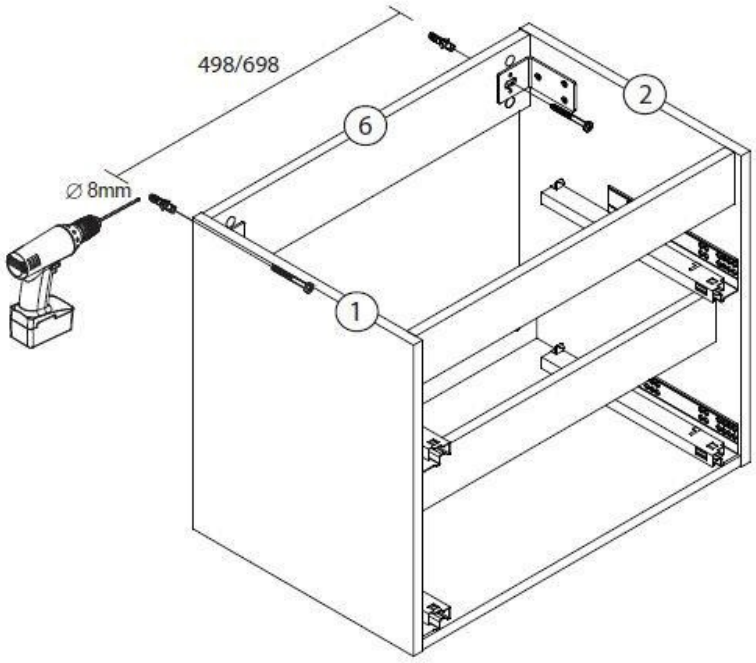

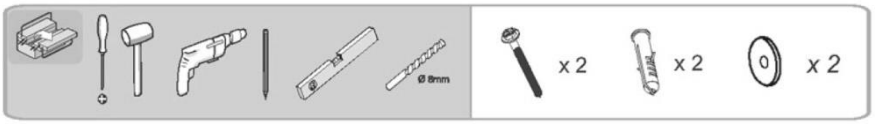

Version : S

M

L

XL

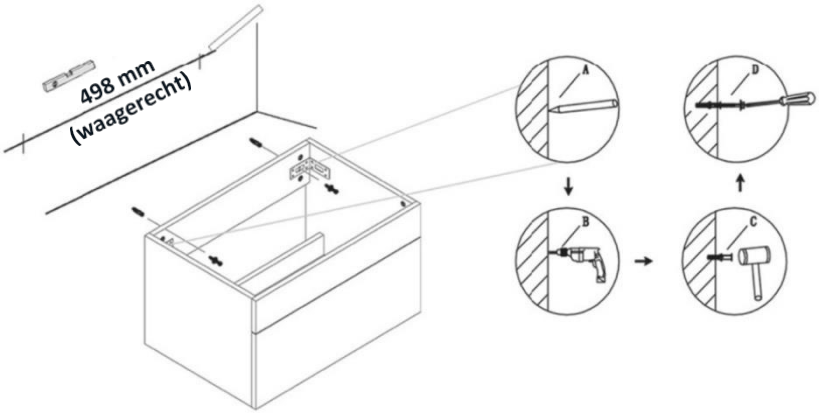

Version : BIG S
BIG M
BIG L
BIG XL

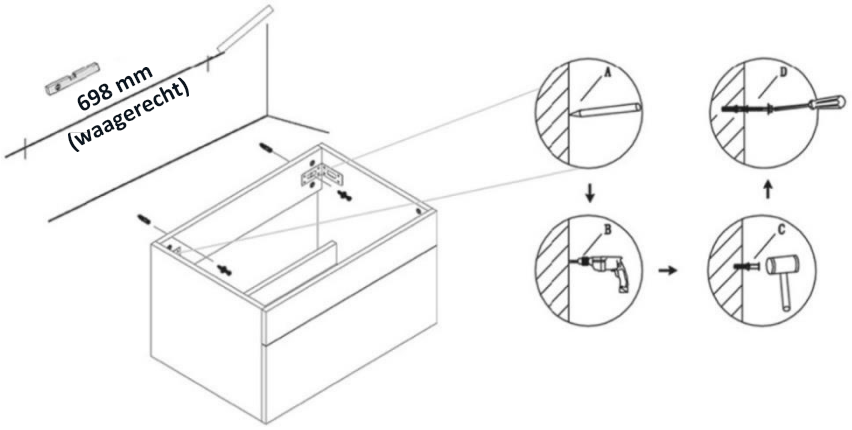

Étape 16 : Insérer les tiroirs et les fixer avec les vis (i)

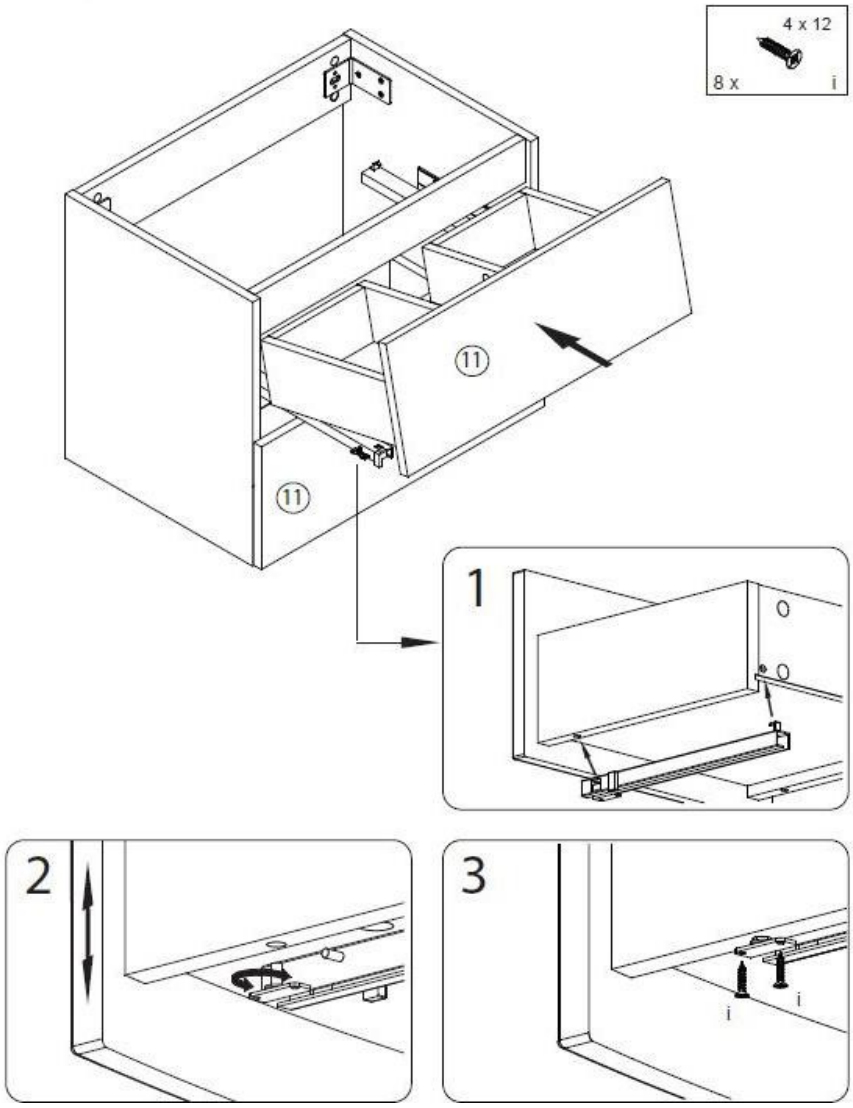

Étape 17 : Montage du lavabo

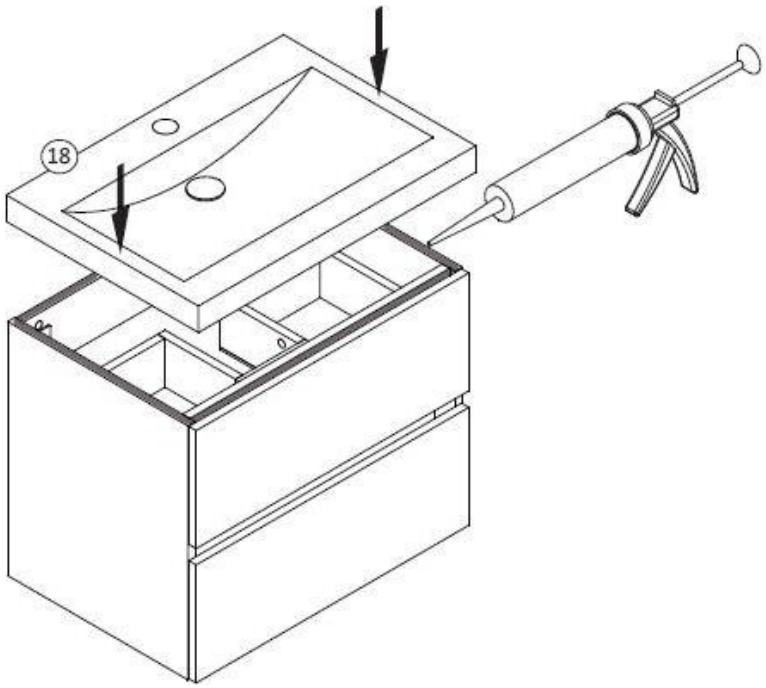

Poser le lavabo sur le meuble bas et le sceller ou le coller au mur avec du silicone. La robinetterie et l'écoulement ne sont pas compris dans la livraison et peuvent être achetés dans un magasin spécialisé.

Montage du miroir (version : M / L / XL / BIG M / BIG L / BIG XL)

Version : M
L
XL

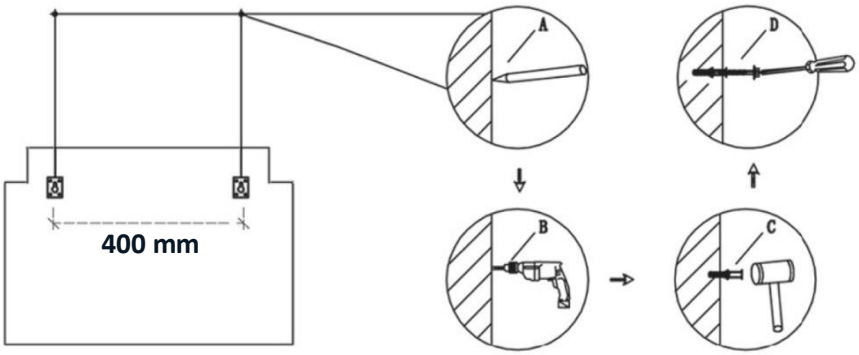

Version : BIG M
BIG L
BIG XL

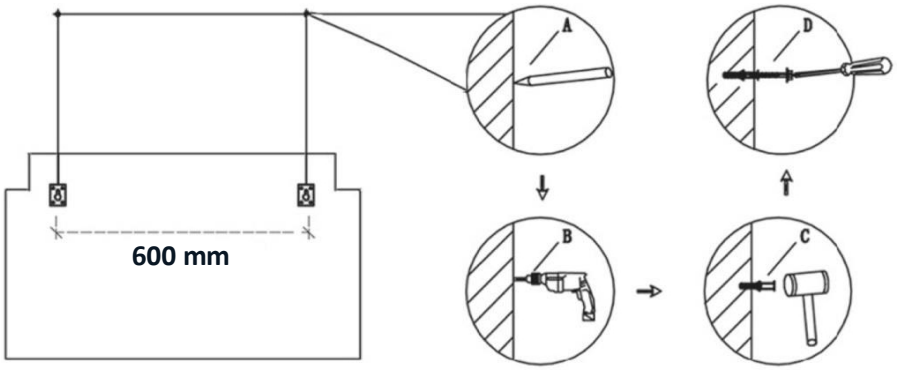

Version : M / BIG M
L / BIG L
XL / BIG XL

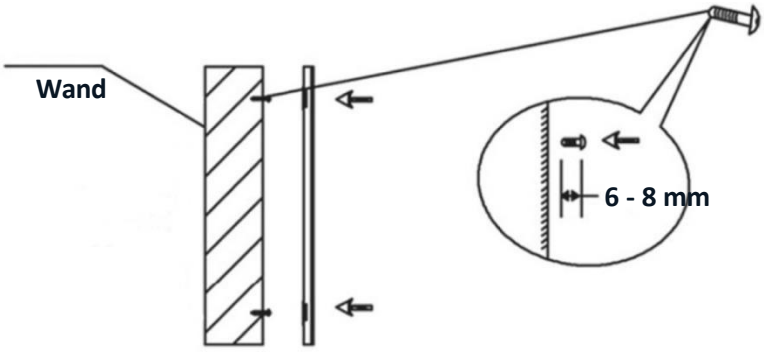

Étape 1 : Les connecteurs de meubles, insérer et fixer les chevilles

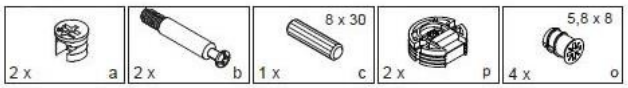

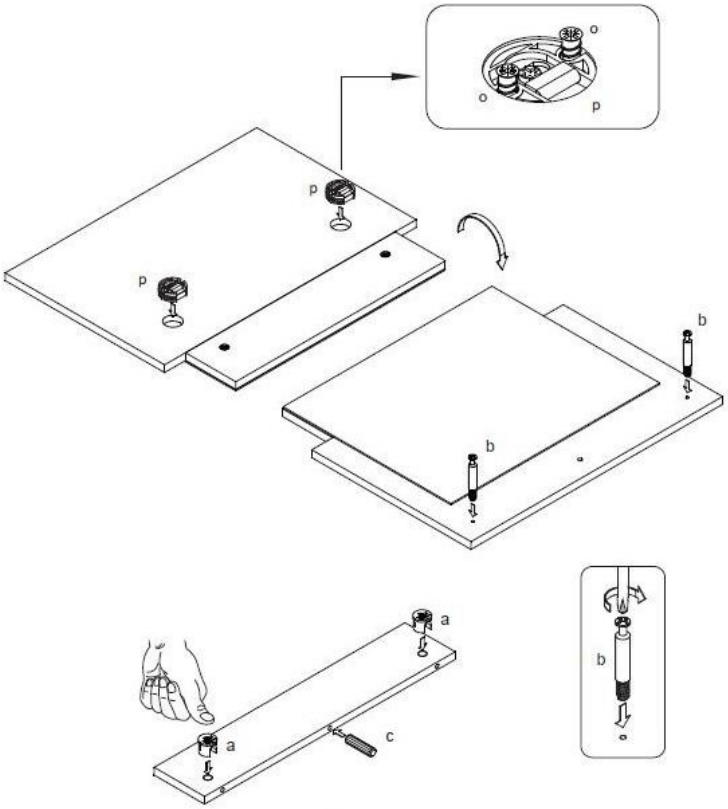

Étape 2 : Fixer la tablette (2)

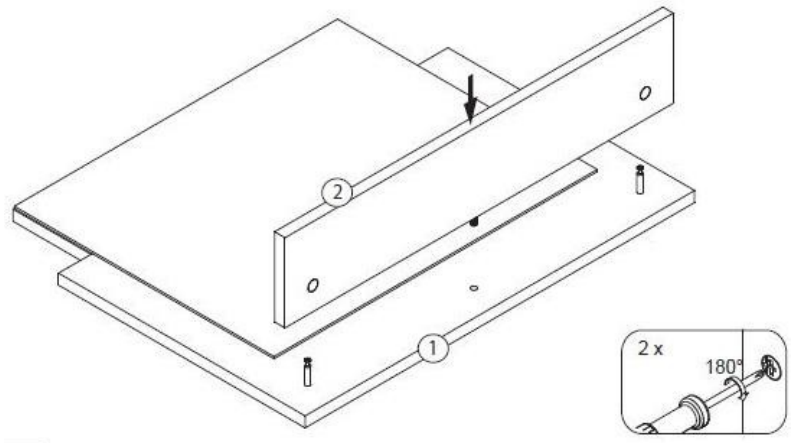

Étape 3 : Fixer le miroir au mur

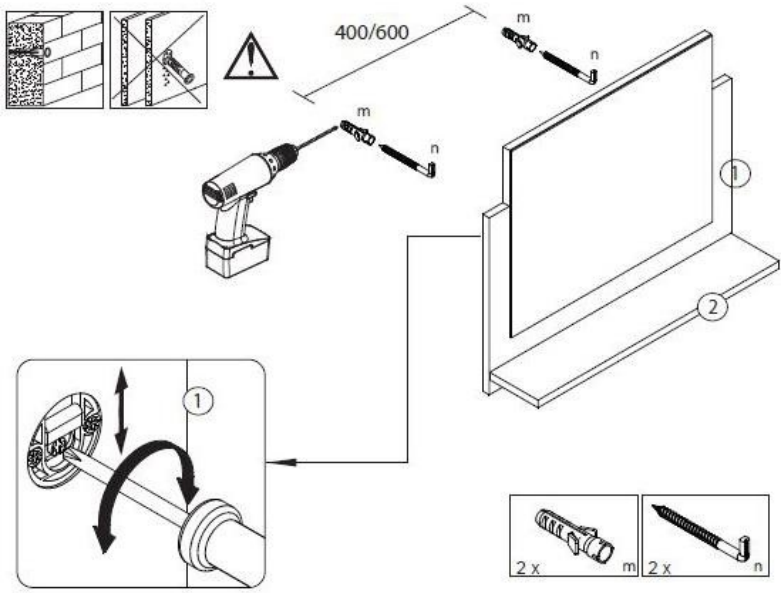

Montage de l'armoire suspendue (version : L / XL / BIG L / BIG XL)

Étape 1 : Visser les connecteurs de meubles

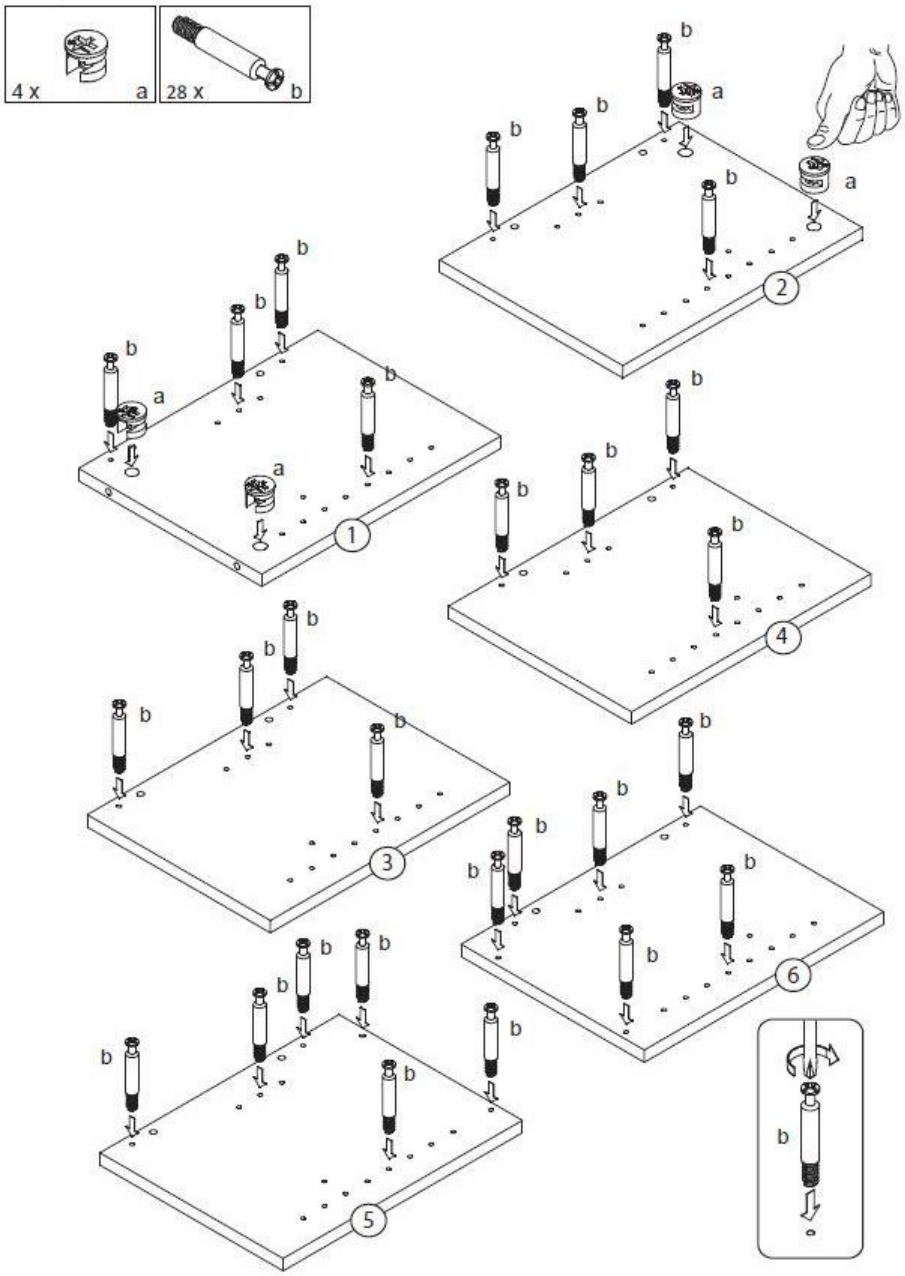

Étape 2 : Mettre en place les connecteurs de meubles, les chevilles en bois

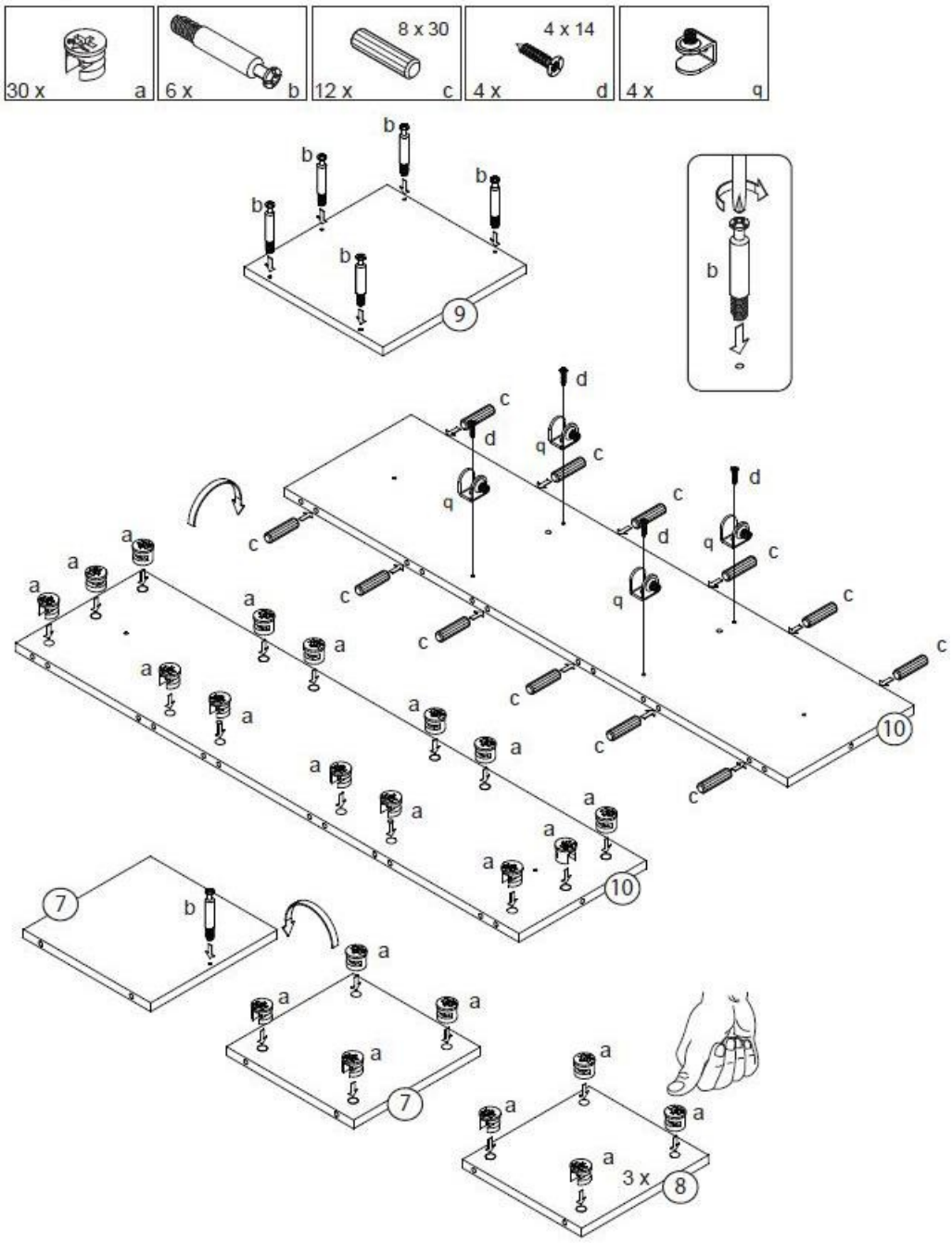

Étape 3 : Régler et monter les rails sur la porte (12)

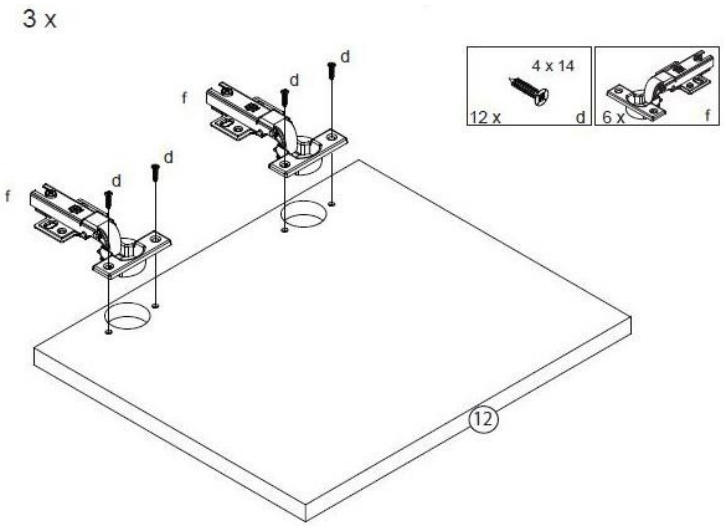

Étape 4 : Fixer le fond inférieur (7) à la paroi arrière (10)

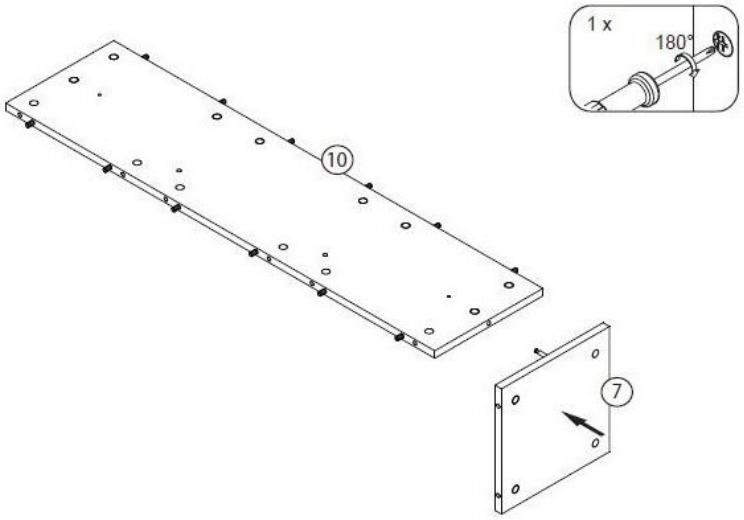

Étape 5 : Fixer tous les composants

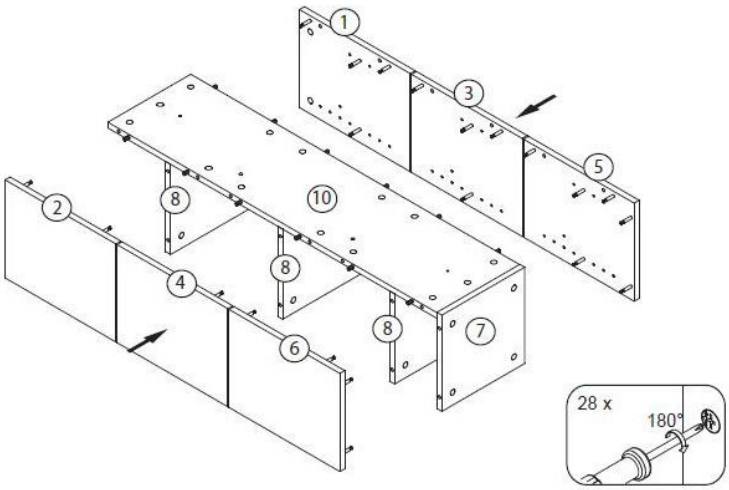

Étape 6 : Insérer et fixer le fond supérieur (9)

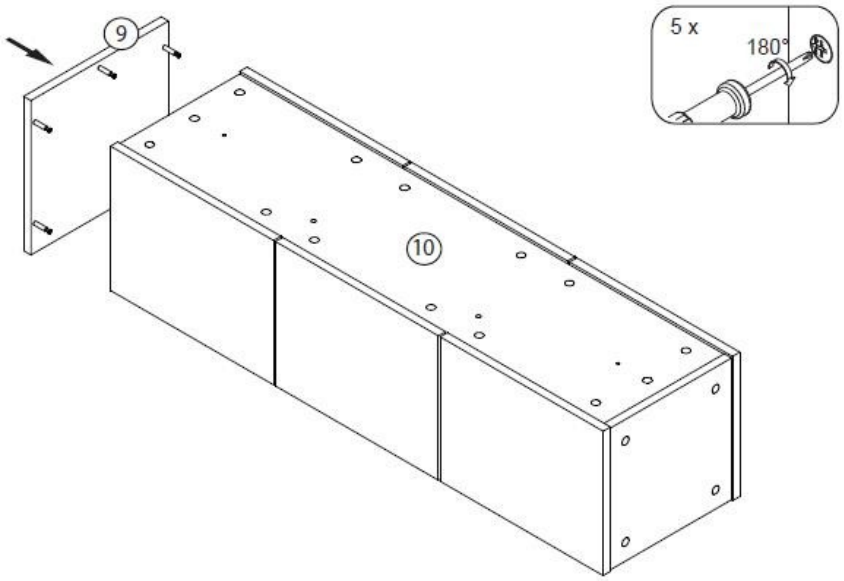

Étape 7 : Insérer le fond en verre(11)

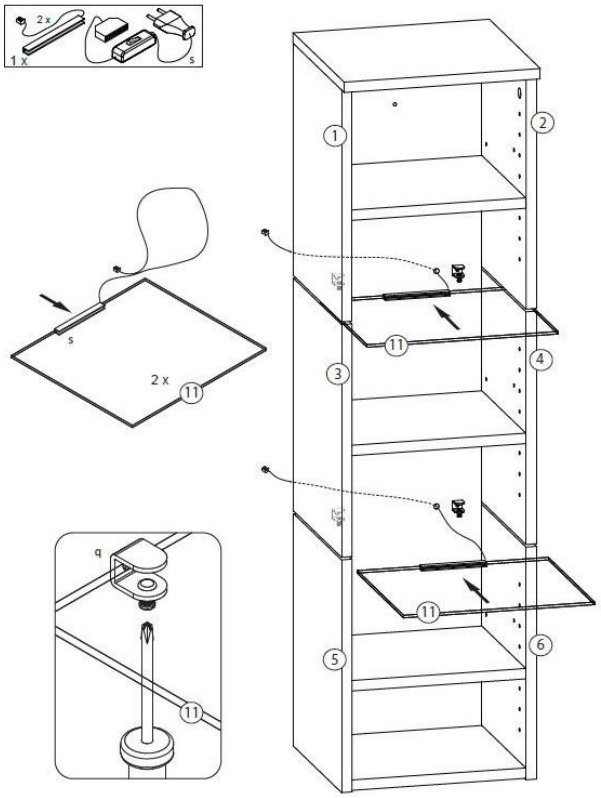

Étape 8 : Fixer l'armoire suspendue au mur

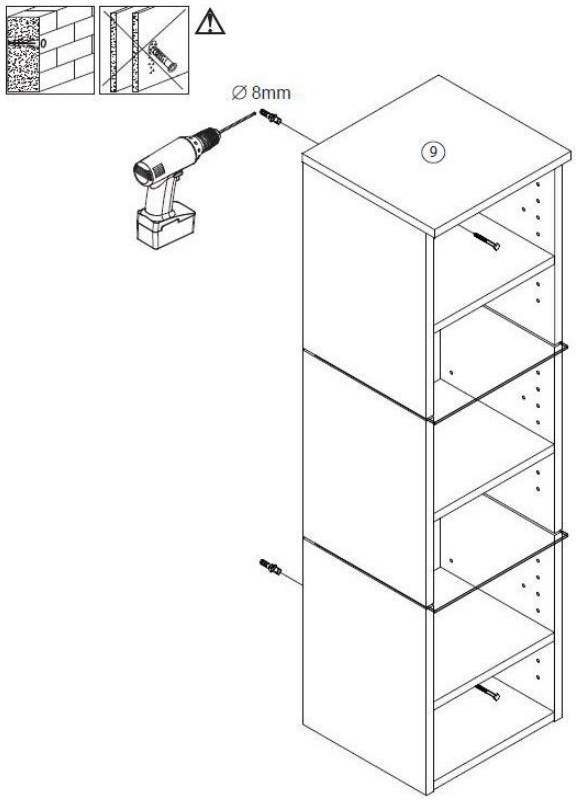

Veille à ce que le mur sur place résiste durablement à la charge de l'armoire suspendue.

Étape 9 : Régler et monter les rails

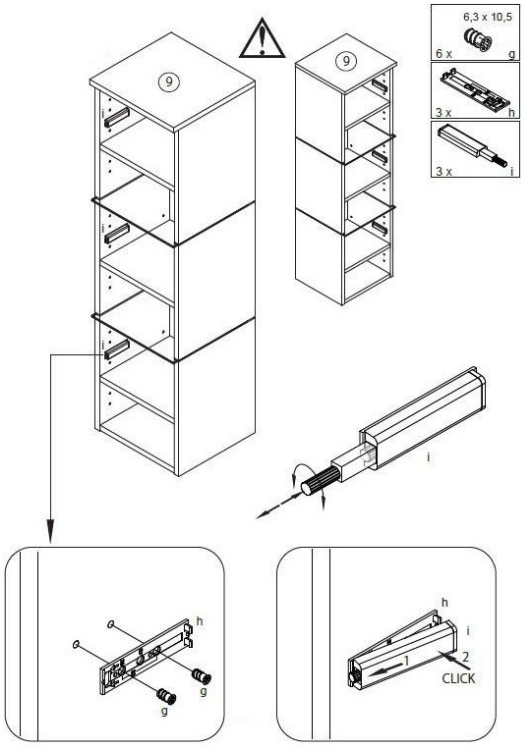

Étape 10 : Régler et monter les rails de l'armoire

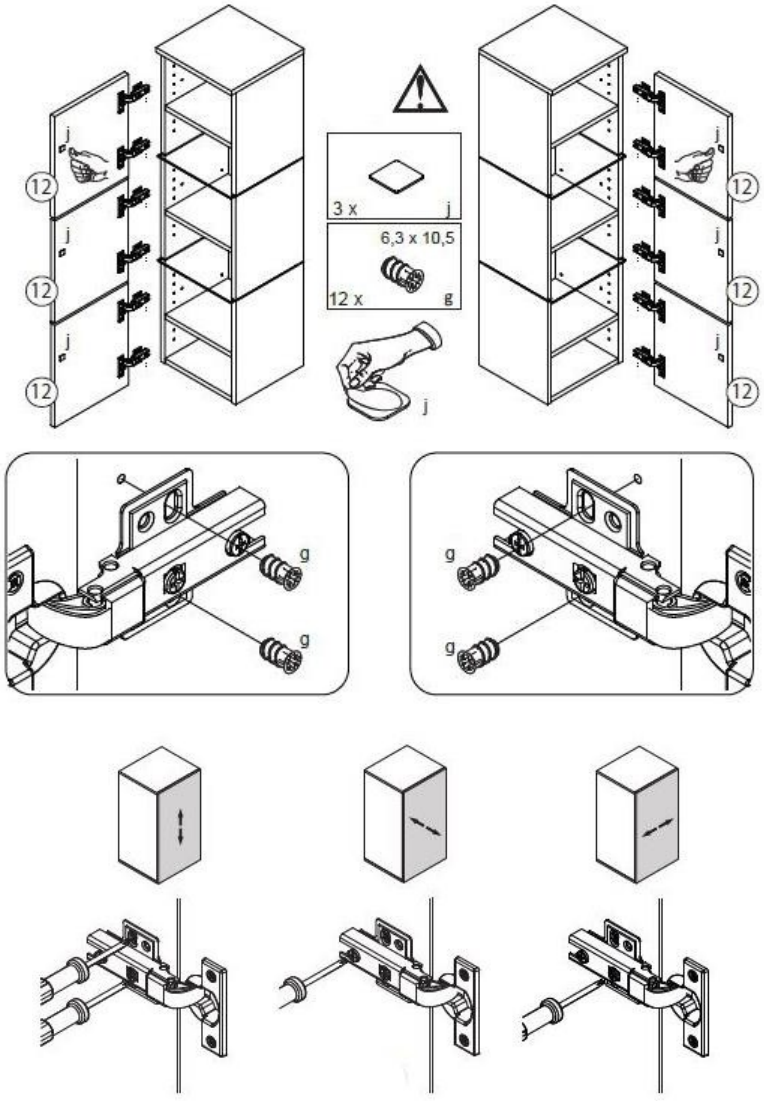

6. Application

6.1. Consignes de sécurité

Les informations suivantes relatives à la sécurité et à la santé doivent être lues attentivement.

Risque de blessure
Une manipulation inappropriée lors de l'utilisation peut entraîner des blessures.



- N'utilise pas un produit endommagé.
- Ne modifie pas le produit.
- **Risque de chute !** Le produit n'est pas un jouet pour enfants, ni un mur d'escalade ou un équipement sportif. Les différents éléments du produit peuvent tomber du mur en cas de charge unilatérale, la conséquence pouvant être la mort.
- Vérifie la fixation à intervalles réguliers.

6.2. Première mise en service

Avant la première utilisation, vérifiez que le produit n'est pas endommagé et que les parois sont bien fixées et ne bougent pas. Le produit ne peut être utilisé que s'il n'est pas endommagé, s'il est bien fixé et s'il ne bouge pas.

6.3. Exploitation

Vérifie avant d'utiliser le produit.

- le bon état.
- le raccordement électrique.
- l'amortisseur du meuble bas.
- la fonction des LED.

6.4. Élément de commande

Pour utiliser la barre lumineuse à LED, il faut brancher la fiche dans l'alimentation électrique. La lumière s'allume via l'interrupteur marche/arrêt situé dans le câble d'alimentation.

7. Dépannage

Si les dysfonctionnements suivants apparaissent pendant le fonctionnement, veuillez vérifier les causes d'erreur suivantes à l'aide du tableau suivant. Si les mesures indiquées ne permettent pas de résoudre le problème, mettre le produit hors service.

Erreur	Cause possible	Solution
Le produit vacille ou oscille	- Les vis de fixation se sont desserrées - Le produit est trop sollicité - Le mur n'est pas stable	- Serrer les vis de fixation - Respecter les limites de charge - Ne plus utiliser le point
Les portes ou le panneau avant sont inclinés et ne se ferment pas correctement.	- Les charnières ne sont pas bien réglées	- Régler correctement les charnières
La lumière LED ne fonctionne pas	- Pas de tension de réseau - La fiche n'est pas insérée dans la prise - Le connecteur du câble d'alimentation de la barre de LED est desserré. - Bloc d'alimentation défectueux	- Vérifier le fusible ou le disjoncteur différentiel de l'alimentation en tension - L'interrupteur principal de l'alimentation en tension est éteint. - Brancher la fiche dans la prise de courant - Assembler le connecteur - Remplacer le bloc d'alimentation

Si un autre problème survient avec le produit, contacte-nous.

8. Maintenance et entretien

8.1. Consignes de sécurité

Risque de blessure
Une manipulation inappropriée lors de l'utilisation peut entraîner des blessures.



-Avant de procéder au nettoyage/à la maintenance/à l'entretien, il faut couper l'alimentation électrique du produit.

Nettoie les surfaces avec un chiffon humide et un détergent doux. N'utilise pas de produits agressifs ou de nettoyeurs à haute pression pour le nettoyage. Respecte également les consignes du fabricant du produit de nettoyage.

9. Démontage

9.1. Consignes de sécurité

Risque de blessure
Une manipulation inappropriée lors du démontage peut entraîner des blessures.



- Débranchez le produit de l'alimentation électrique avant de le démonter. Tout contact avec des composants sous tension peut entraîner une décharge électrique, des brûlures ou la mort.
- Le démontage doit être effectué par au moins deux personnes.
- Sécurise le produit avant le démontage pour éviter qu'il ne tombe.

Le démontage du produit doit être effectué dans l'ordre inverse du montage. (**voir chapitre Montage**)

10. Conseil pour l'élimination



- Mettre au rebut le produit et tous ses composants conformément aux réglementations locales et nationales, afin d'éviter tout dommage à l'environnement.
- Nos emballages sont fabriqués à partir de matériaux respectueux de l'environnement. Ils peuvent être recyclés et servir ainsi de matières premières précieuses. Elimine les matériaux d'emballage (cartons, emballages sales, etc.) séparément et dans les règles de l'art, conformément aux prescriptions nationales en vigueur.
- Contacte le fabricant en cas d'incertitude quant à l'élimination.
- Tu peux également obtenir des informations sur l'élimination correcte des déchets auprès des centres d'élimination locaux.

11. Équipements électriques et électroniques - Informations pour les ménages privés

La loi sur les appareils électriques et électroniques (ElektroG) contient un grand nombre d'exigences concernant la manipulation des appareils électriques et électroniques. Les plus importantes sont résumées ici.

1. Collecte sélective des appareils usagés

Les équipements électriques et électroniques qui sont devenus des déchets sont appelés "déchets". Les détenteurs d'appareils usagés sont tenus de les faire collecter séparément des déchets municipaux non triés. Ils doivent séparer de manière non destructive les piles et les accumulateurs usagés qui ne sont pas enfermés dans l'appareil usagé, ainsi que les lampes qui peuvent être retirées de l'appareil usagé sans être détruites, avant de les remettre à un point de collecte. Séparer les appareils usagés afin de les préparer à la réutilisation.

2. Possibilités de retour des appareils usagés

Les propriétaires d'appareils usagés provenant de ménages privés peuvent les déposer dans les centres de collecte des organismes publics d'élimination des déchets ou dans les centres de reprise mis en place par les fabricants ou les distributeurs au sens de la loi sur les appareils électriques. Vous trouverez une liste en ligne des points de collecte et de reprise sur le site internet : https://www.stiftung-ear.de ou https://www.take-e-back.de.

3. Avis de protection des données

Les appareils usagés contiennent souvent des données personnelles sensibles. C'est notamment le cas des appareils de la technique d'information et de télécommunication tels que les ordinateurs et les smartphones. Dans votre propre intérêt, veuillez noter que chaque utilisateur final est responsable de l'effacement des données sur les appareils usagés à éliminer.

4. Obligation de reprise des distributeurs

Les distributeurs dont la surface de vente d'EEE est d'au moins 400 m2 et les distributeurs de denrées alimentaires dont la surface de vente totale est d'au moins 800 m2, qui proposent et mettent à disposition sur le marché des EEE plusieurs fois par année civile ou de manière permanente, sont tenus de respecter cette obligation,

- lors de la fourniture d'un nouvel EEE à un utilisateur final, de reprendre gratuitement, sur le lieu de fourniture ou à proximité immédiate de celui-ci, l'ancien équipement de l'utilisateur final du même type d'équipement qui remplit substantiellement les mêmes fonctions que le nouvel équipement, et
- de reprendre gratuitement, à la demande de l'utilisateur final, les déchets d'équipements dont aucune dimension extérieure ne dépasse 25 cm, dans un magasin de détail ou à proximité immédiate de celui-ci ; la reprise ne peut être liée à l'achat d'un EEE et est limitée à trois déchets par type d'équipement.

5. Signification du symbole de la poubelle barrée



Le symbole de la poubelle barrée figurant régulièrement sur les équipements électriques et électroniques indique que l'équipement en question doit être collecté séparément des déchets municipaux non triés à la fin de sa durée de vie.

- Numéro d'enregistrement du fabricant
- En tant que fabricant au sens de l'ElektroG, nous sommes enregistrés auprès de la fondation compétente Elektro-Altgeräte Register (Nordostpark 72, 90411 Nuremberg) sous le numéro d'enregistrement suivant : DEEE-Reg.-Nr. DE86467979

Home Deluxe GmbH
Schanzeweg 2
32312 Lübbecke Allemagne
Tél. : +49 (0)5743 6181-0
www.home-deluxe-gmbh.de

GA-201-00_WANGEROOGE_Deluxe
2024/02